Ցանկապատի կոնստրուկցիան

Մ 1:100

Ճակատ

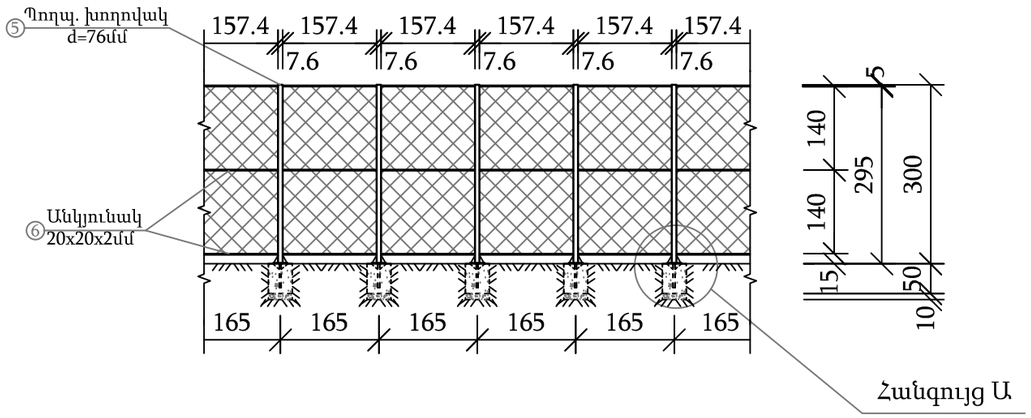

Խարիսխների տեղադրման և խողովակի ամրացման դետալը

(Ցանցը ցույց տրված չէ)

Մ 1:20

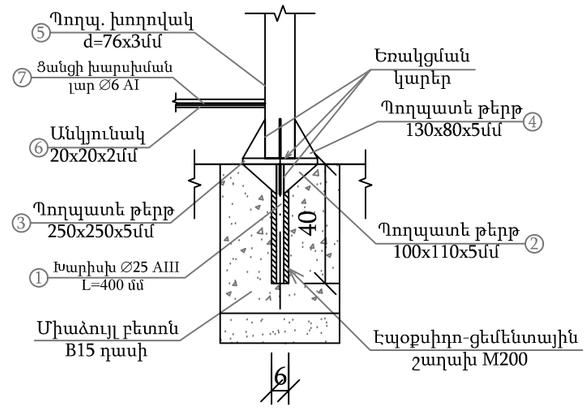

Հատակագիծ

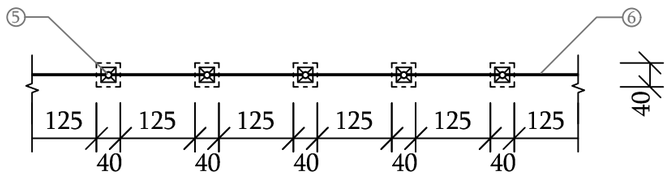

Մետաղի մասնագիր

Ցանցեր ձողեր NN	Դիրքերի NN	Տրամագիծը, չափը ՄՄ	Քանակը հատ	Երկարությունը		Քաշը	
				1 հատ սմ	Ընդհանուր մ	1 հատ (գմ) կգ	Ընդհանուր կգ
Խարիսխ	1	∅ 25 A III	36	40	14.4	3.854	55.5
պողպ. թերթ	2	100x110x5	144	—	—	0.22	31.7
պողպ. թերթ	3	250x250x5	36	—	—	2.46	88.6
պողպ. թերթ	4	130x80x5	144	—	—	0.2	28.8
Պողպ. կլոր խող.	5	76	36	300	108.0	5.4	583.2
Անկյունակ	6	20x20x2	102	$L_{միջ}$=157.4	160.6	0.6	96.4
Ցանցի խարսխման լար	7	∅ 6 A I	102	$L_{միջ}$=157.4	160.6	0.222	35.7
Ընդամենը							438.2
Ցանց	—				161.0մ^2	—	—

Միաձույլ բետոն - 2.9մ^3
Խճային նախապ. - 0.58մ^3
Էպօքսիդո-ցեմենտային շաղախ - 0.057մ^3

Ծանոթություն

1. Գծագրում տրված է բակի խաղադաշտի ցանկապատի կոնստրուկցիան, որի բոլոր տեղամասերի ընդհանուր երկարությունը $L_{ընդ}$=56.1մ:
2. Ցանցը անկյունակներին միանում է կլոր խողովակներին նախապես եռակցված AI դասի հարթ ամրանի միջոցով:
   Խողովակների միացումը խարիսխների հետ իրականացվում է պողպատե թերթերով եռակցման միջոցով:
   Լարերը AI դասի հարթ ամրանից,իսկ խարիսխները AIII դասի պարբերական պրոֆիլի ամրանից:
   ԳՕՍՏ 5781-82 և 380-88:
3. Խարիսխները տեղադրվում են նախապես գայլիկոնված d60 մմ անցքերի մեջ՝ հետագայում լրացվում M200 մակնիշի էպոկսիդո - ցեմ. շաղախով:
4. Չափերը տրված են «սմ»-ով, ամրաններինը և պողպատե թերթերինը՝ «մմ»-ով:

				ԵՔ-ԱՇՁԲ-12/10-1		
Տնօրեն	Ա. Առաքելյան			*ք. Երևան, Աջափնյակ վարչական շրջան, Նազարբեկյան 16, 18, 21, 22 շենքերի բակային տարածքի բարեկարգում*		
Նախագծող	Վ. Թոփլաղալցյան					
				Ցանկապատի կոնստրուկցիան	փուլ	թերթ	թերթեր
					ԱՆ	7	8
				Բարեկարգում	«Արման Առաքելյան Շին» ՍՊԸ 2012թ.		